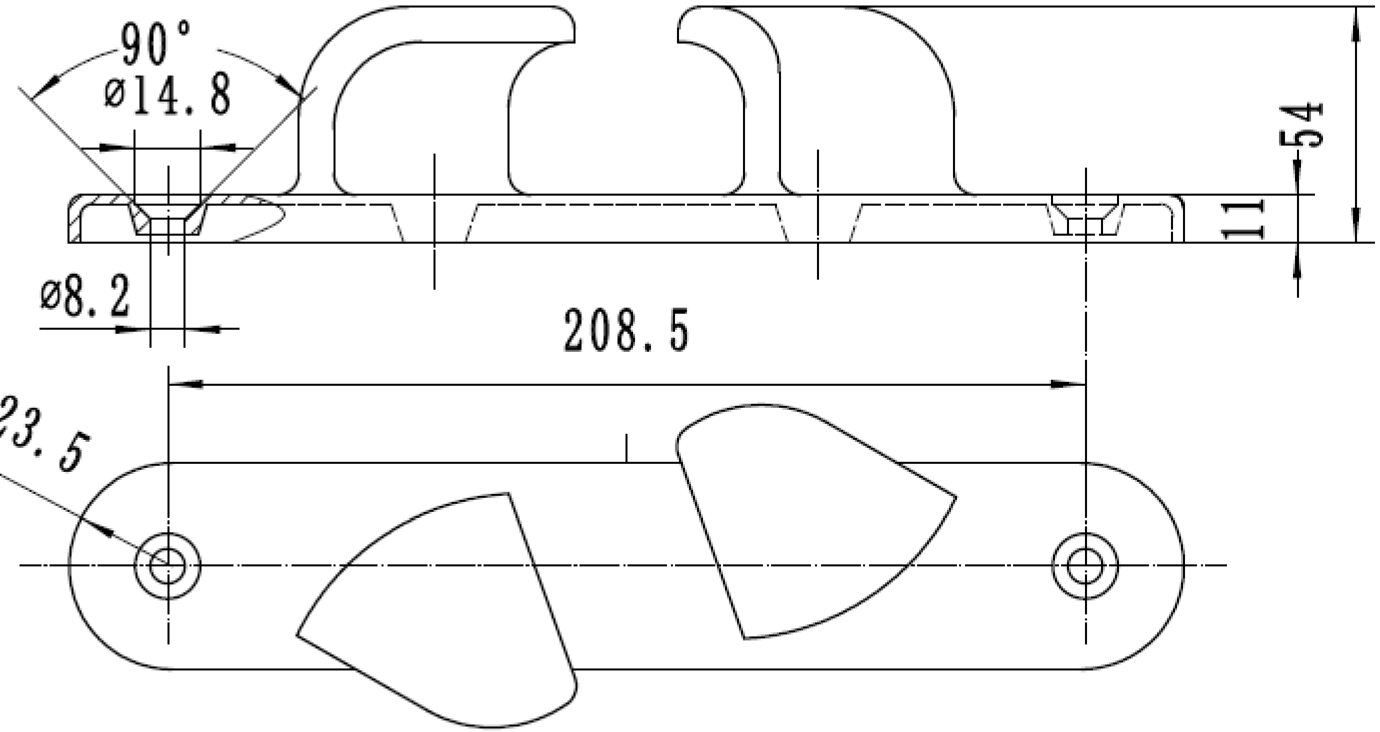

316

D

715

1:2

4022325-R

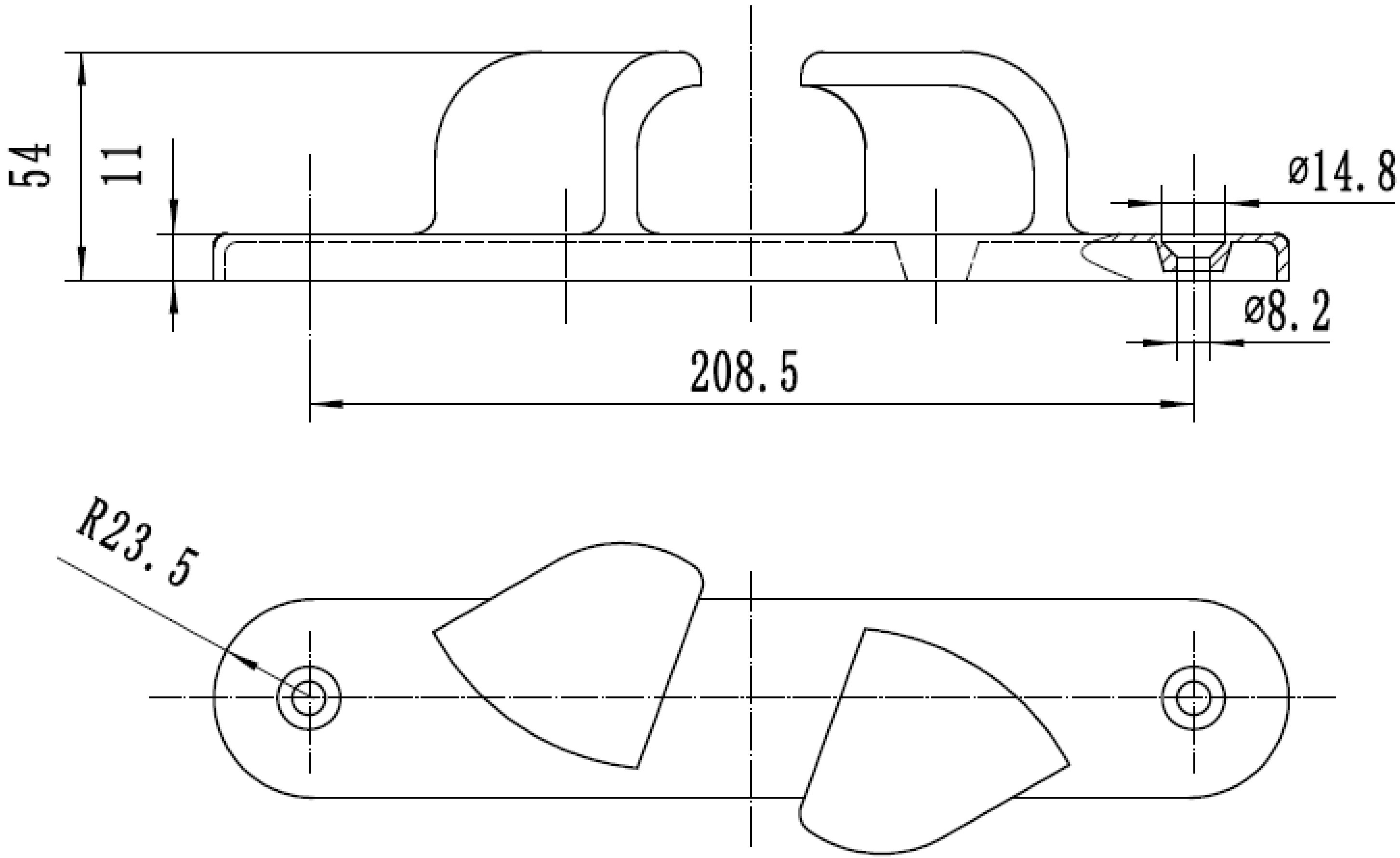

316

D 715 1:2

4022325-L