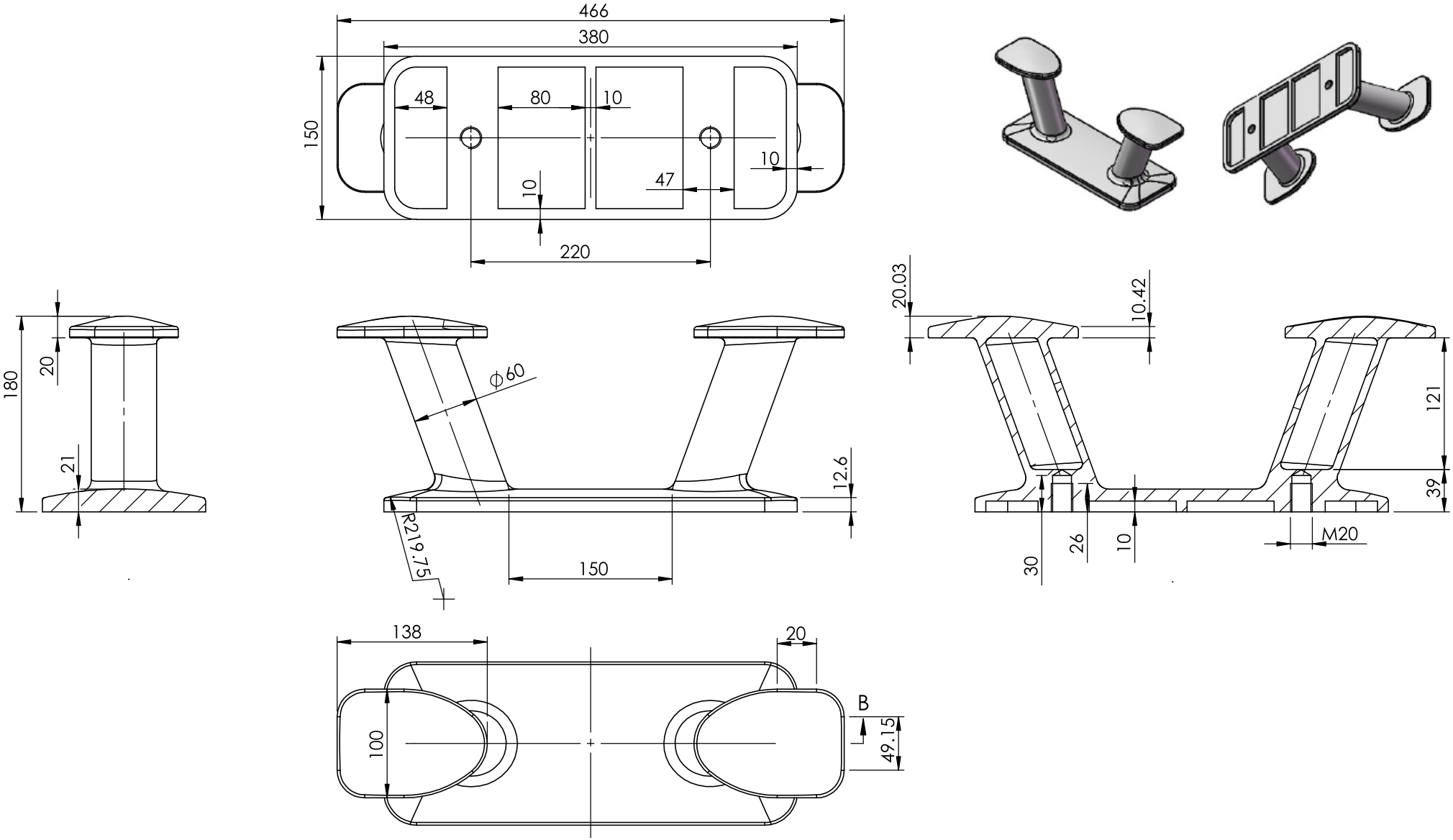

						316	
							4017345-1