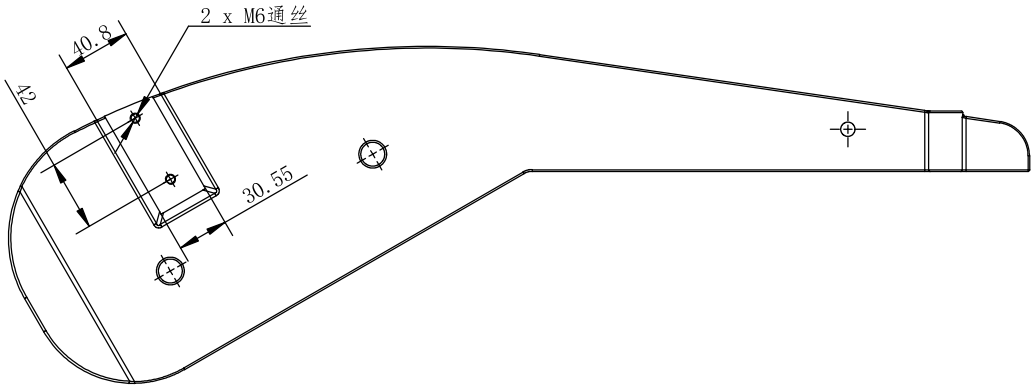

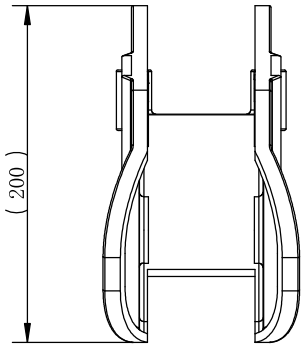

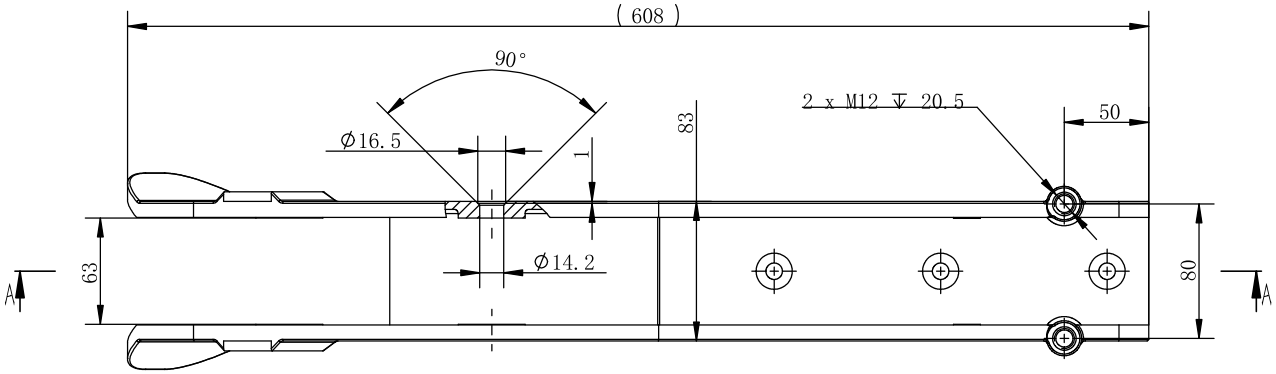

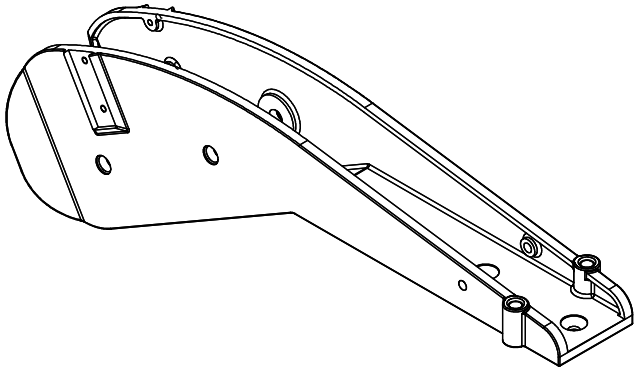

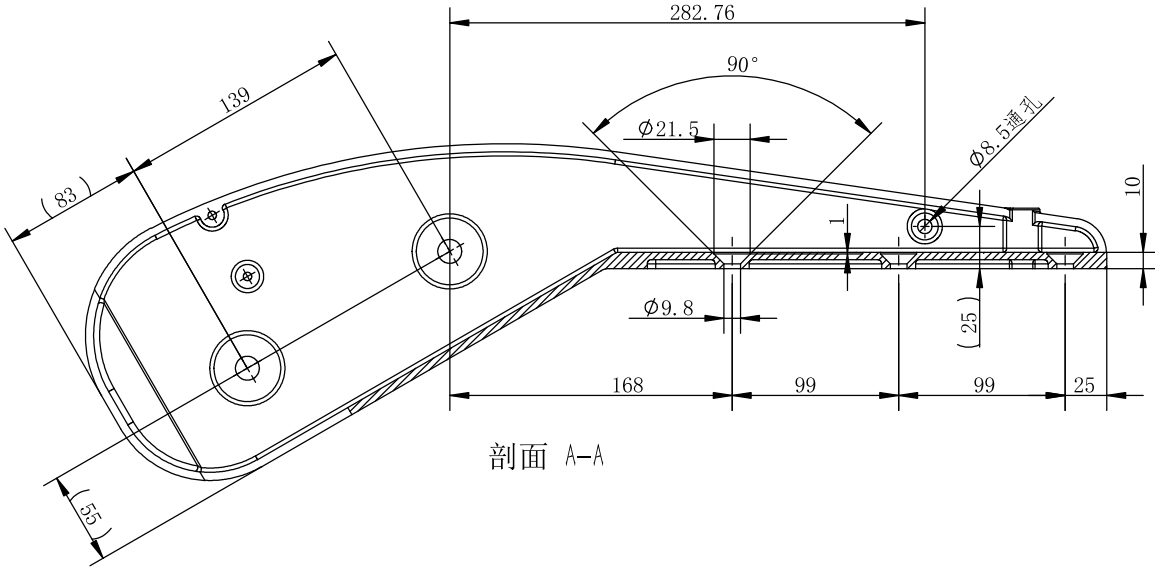

剖面 A-A

						316	
							REV A
		2020/9/2					
							0133601-1

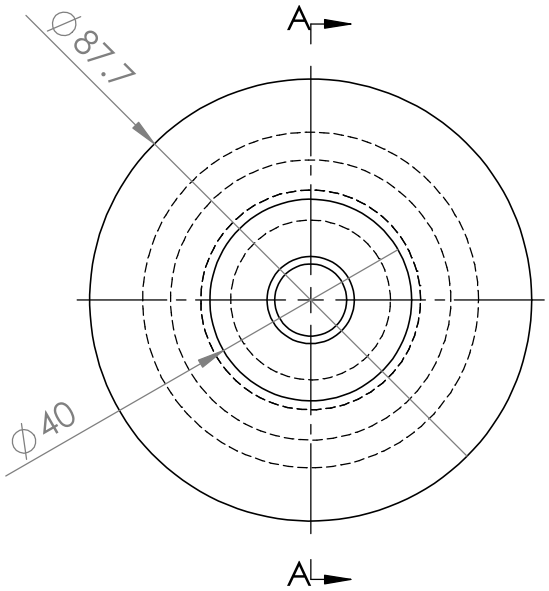

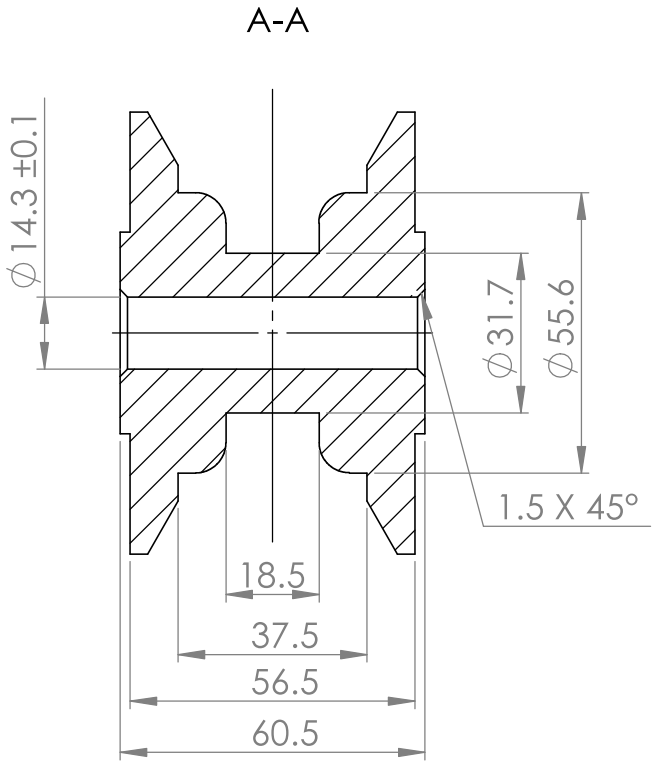

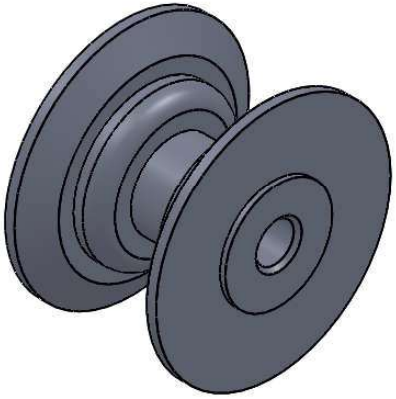

						316	
							Rev 01
		2020/11/14					
							0133601-3 0133603-3 0134660

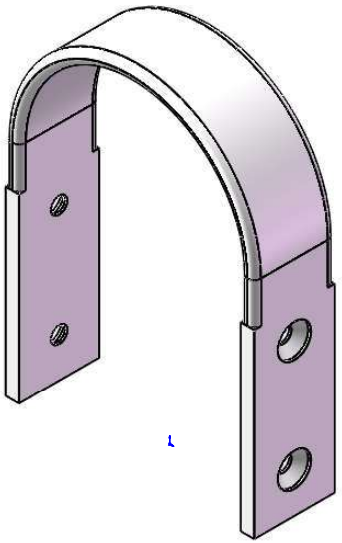

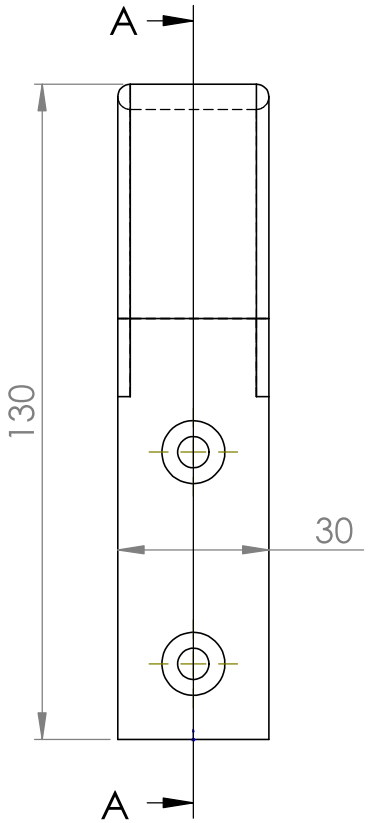

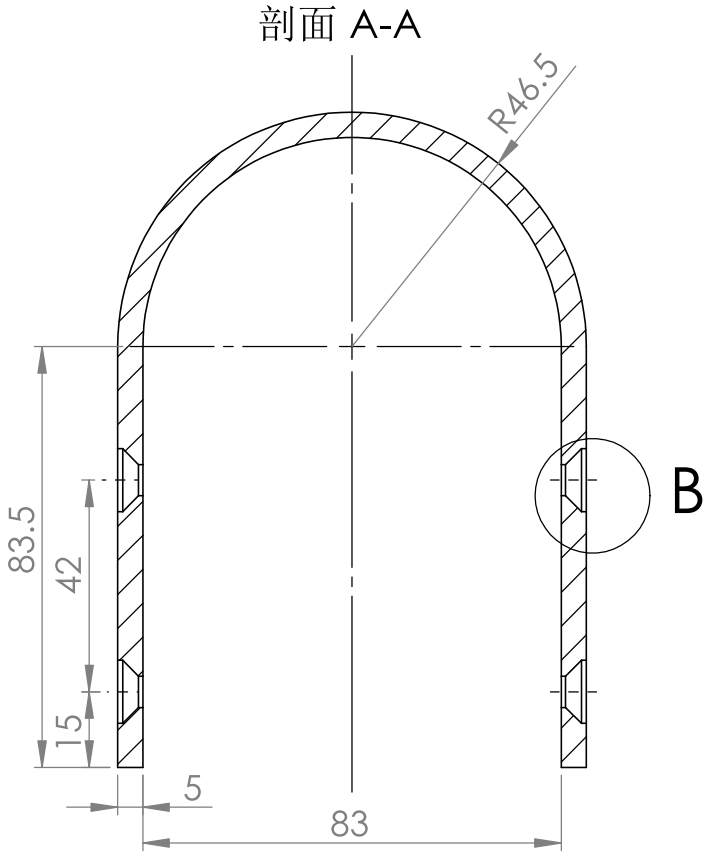

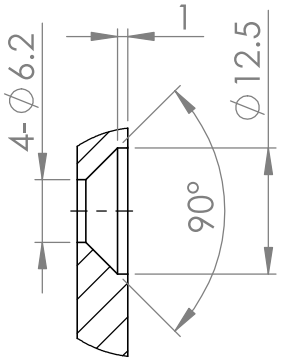

						316	
							Rev 01
		2016/10/19					
							0133601-2 0133603-2